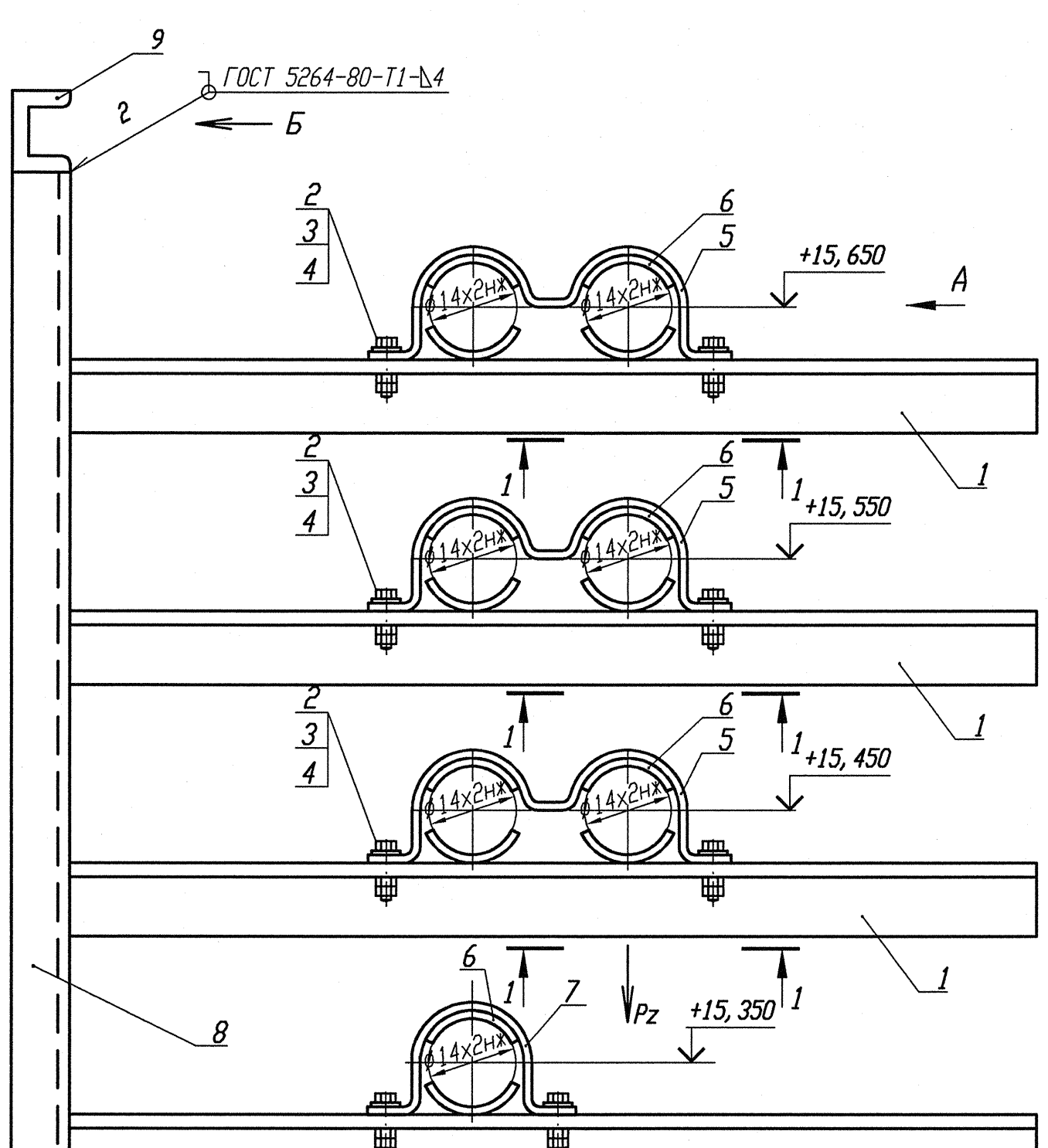

Деталь поз. 5 (Lр=160)

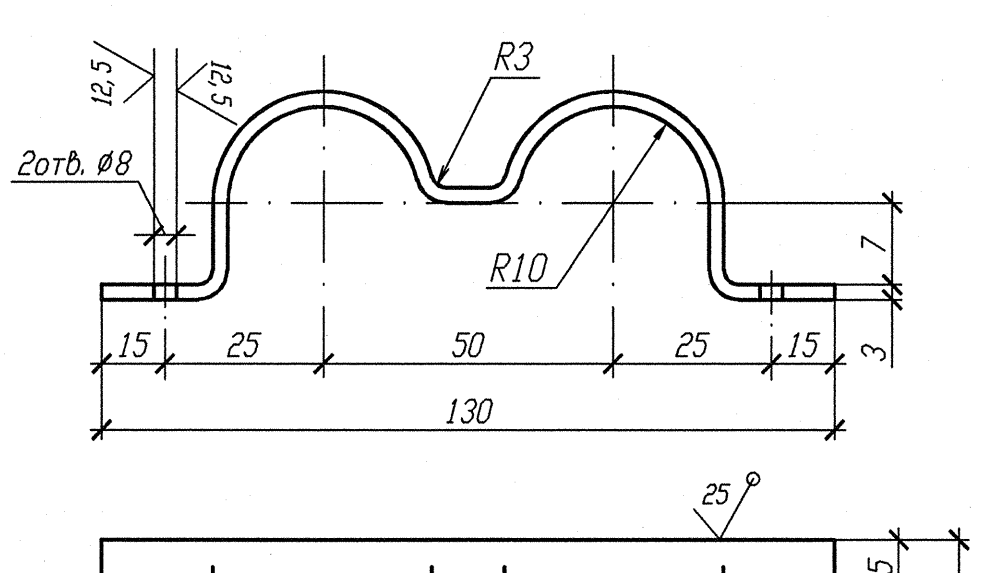

Деталь поз. 7 (Lр=100)

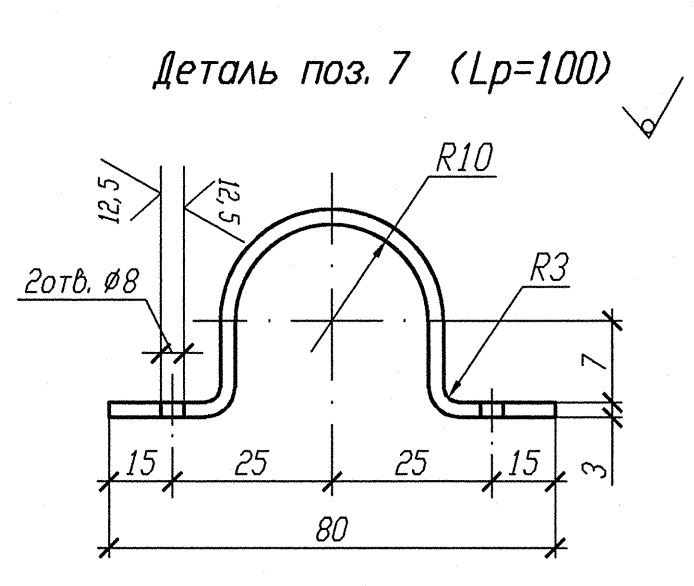

Деталь поз. 6

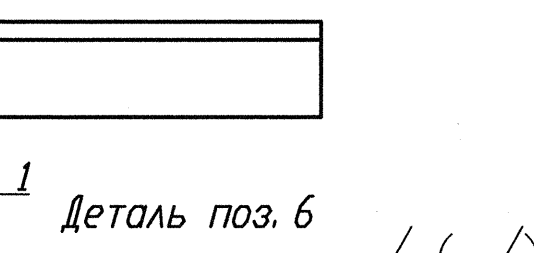

Б

Смотри чертежи металлоконструкция R3.01509.1.0.21

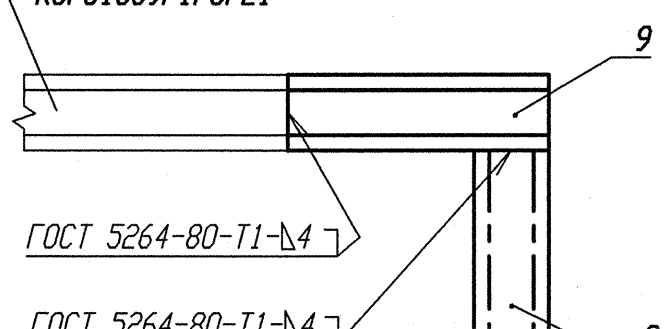

Разрез 1-1

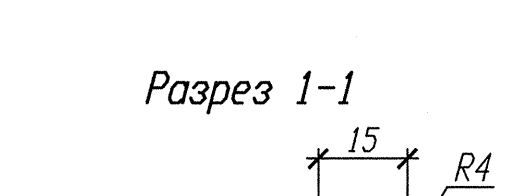

А

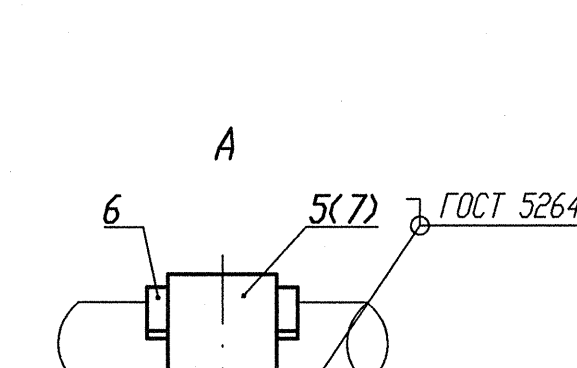

Номер опоры	3TV10Y090	3TV10Y091	3TV10Y092	3TV10Y093
Нагрузка на опору Pz(кН)	0, 107	0, 105	0, 111	0, 031
Отметка опоры	+15, 650	+15, 550	+15, 450	+15, 350

Спецификация деталей

Поз.	Обозначение	Наименование	Кол.	Материал	Масса, кг ед.	Масса, кг общ.	Примечание
1	ГОСТ 8509-93	Уголок В 35х35х4 l=360	4	Ст 3 пс 2-сб ГОСТ 535-2005	0, 756	3, 024	
2	ГОСТ 7798-70	Болт М6-6gх30. 56. 35	8	35 ГОСТ 1050-88	0, 009	0, 072	
3	ГОСТ 11371-78	Шайба А. 6х2. 02. Ст3пс	8	ОК360В-2-IV-Ст3пс ГОСТ 16523-97	0, 0014	0, 0112	
4	ГОСТ 5915-70	Гайка М6-6Н. 8. 35	16	35 ГОСТ 1050-88	0, 0026	0, 0416	
5	По настоящему чертежу	Полухомут Б-ПН-3х160х30	3	Б-ПН-3 ГОСТ 19903-74 Лист ОК360В-4-IV-Ст3сп-сб ГОСТ 16523-97	0, 1133	0, 3399	
6	БК-1998785	Прокладка Б-ПН-3х22х50	14	12Х18Н10Т-М4г ГОСТ 5582-75	0, 03	0, 42	
7	БК-1998784	Полухомут Б-ПН-3х100х30	1	ОК360В-4-IV-Ст3сп-сб ГОСТ 16523-97	0, 08	0, 08	
8	ГОСТ 8240-97	Швеллер 10 l=610	1	Ст 3 пс 2-сб ГОСТ 535-2005	5, 24	5, 24	
9	ГОСТ 8240-97	Швеллер 10 l=450	1	Ст 3 пс 2-сб ГОСТ 535-2005	3, 87	3, 87	
	ГОСТ 2246-70	Проволока		СВ-04Х19Н11М3		-	
	ГОСТ 9467-75	Электроды		УОНИИ 13/45		-	
				Итого:		13, 099	

1 Привязку опоры смотри изометрический чертеж 3TV11Z01, 3TV11Z06, 3TV11Z39, 3TV11Z41, 3TV30Z07, 3TV40Z07, 3TV50Z07.

2 Сварку производить по ГОСТ 5264-80.

3 Отметка трубопровода подлежит уточнению в соответствии с уклоном трубопровода.

4 Максимальная нагрузка на опору Р дана с учетом сейсмического воздействия.

5 Спецификация составлена на четыре опоры.

6 Изготовить один комплект.

АРХИВНЫЙ ЭКЗЕМПЛЯР

Инв. N подл. R3.03732.1.0.13 Лист 105

Изм.	Кол. уч.	Лист	Nдок.	Подпись	Дата
Инж. Эк.		Случевская			12.02
Пров. инж. Ік.		Швабинский			12.02
Пров. вед. инж.		Махотина			12.02
Н. контр.		Краснояров			13.02

R3. TV10. 3095. 013. 03. 00. 023

Ростовская АЭС Блок 3

Редукторное отделение
Герметичная часть
Трубопроводы отбора проб
Рр больше 2.2 МПа

Стадия	Лист	Листов
Р		1

Опора скользящая 3TV10Y090, 3TV10Y091, 3TV10Y092, 3TV10Y093.

ОАО "НИАЭП" 2013

Взам. инв. N | Подп. и дата | Инв. N подл. R3.03732.1.0.13